Bernardo Handräder in Metallausführung Zubehör für Drehmaschinen [B03-1548]

~~84,00€~~
84,00€

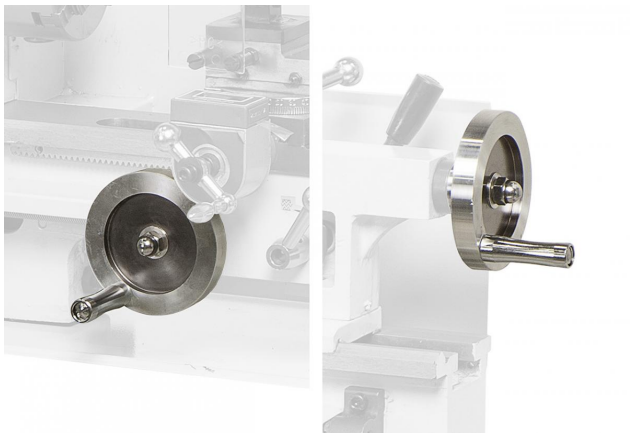

Beschreibung:

Handräder in Metallausführung für folgende Maschinen:

- Hobby 300 VD
- Hobby 300 Super
- Hobby 350 VD