Bernardo Westcott-Bohrfutter für LBM 220 / LBM 350 T Zubehör Langlochbohrmaschinen [B10-1012]
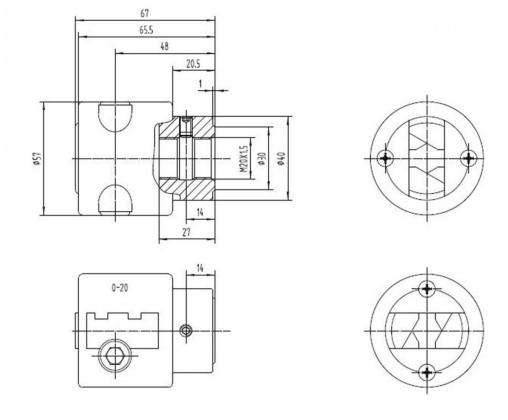
~~141,60€~~
134,00€