Bernardo PMA 10/216 Schutzeinrichtungen für Schleifmaschinen [B57-1253]

~~531,60€~~
499,00€

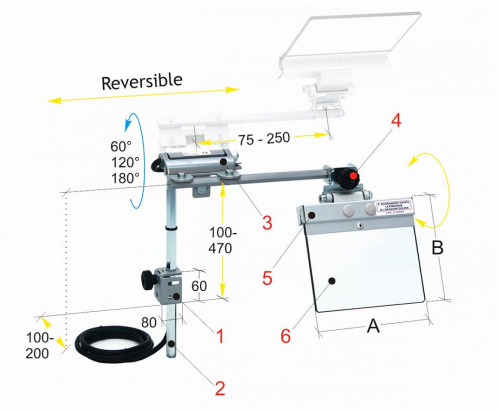

Technische Daten:

A	B
200	185

1 Winkelhalter aus Stahlblech2 Einstellbare Tragarme aus Sechskantstahl3 Schutzschildgruppen-Kippscharnier enthält den Sicherheits-Mikroschalter mit 2 Öffnungskontakten4 Gelenksklemme für horizontale und vertikale Einstellung des Schutzschirms5 Schutzschirmhalterahmen aus Aluminiumprofil6 Schutzschirm aus schlagfestem Kunststoffmaterial

Beschreibung:

- Universell einstellbare Schutzeinrichtung für die Montage auf Schleifmaschinen, wie z.B. Werkzeugschleifmaschinen, Doppelschleifmaschinen...
- Ein Mikroschalter ist im Tragescharnier integriert
- Schützt den Bediener vor wegfliegenden Funken und Schleifstaub
- Der vielseitig einstellbare Armaufbau aus Sechskantmaterial ermöglicht eine einfache Anpassung an die unterschiedlichsten Gegebenheiten und ist sogar für die Verwendung an Maschinen mit Schleifsteinen in einer „überhängenden“ Position geeignet