Bernardo PTR 30/130 Schutzeinrichtungen für Bohrmaschinen [B57-1220]

~~504,00€~~
489,00€

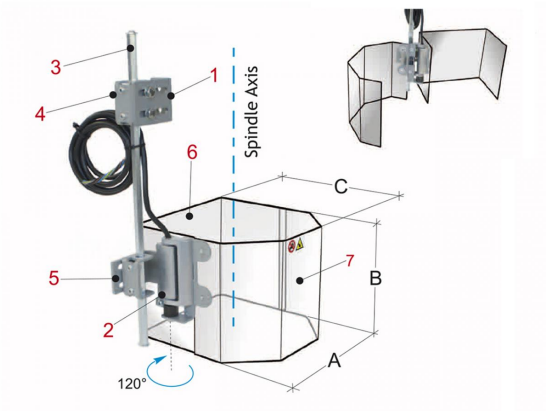

Technische Daten:

A	B	C
220	130	235

1 Winkelhalter aus Stahlblech2 Tragescharnier des Schutzschirms mit integriertem Mikroschalter mit 2 Öffnungskontakten3 Vertikaler Schutzschirm-Tragarm aus Sechskantstahl4 Einstellbarer Winkelhalter erlaubt die Einstellung nach links5 Einstellbarer Winkelhalter, trägt den Schutzschirm und erlaubt eine Einstellung nach rechts6 Hinterer Schutzschirm aus Polykarbonat7 Vorderer Schutzschirm aus Polykarbonat

Beschreibung:

- Universelle und stabile Vorrichtung mit komplett geschlossenem Schutz und seitliche Öffnen des Schutzschirms über Scharnier inklusive eingebautem Mikroschalter
- Schützt den Bediener vor direktem Kontakt mit rotierenden Teilen der Spindel und vor wegfliegenden Spänen sowie Kühlmittelspritzern
- Befestigung an der linken Seite der Maschine
- Das Befestigungssystem an der Maschine und die Anbringung des Schutzschirms können entsprechend der Spindelposition eingestellt werden (4 und 5)
- Komplett mit im Tragescharnier des Schutzschirms integriertem Sicherheits-Mikroschalter